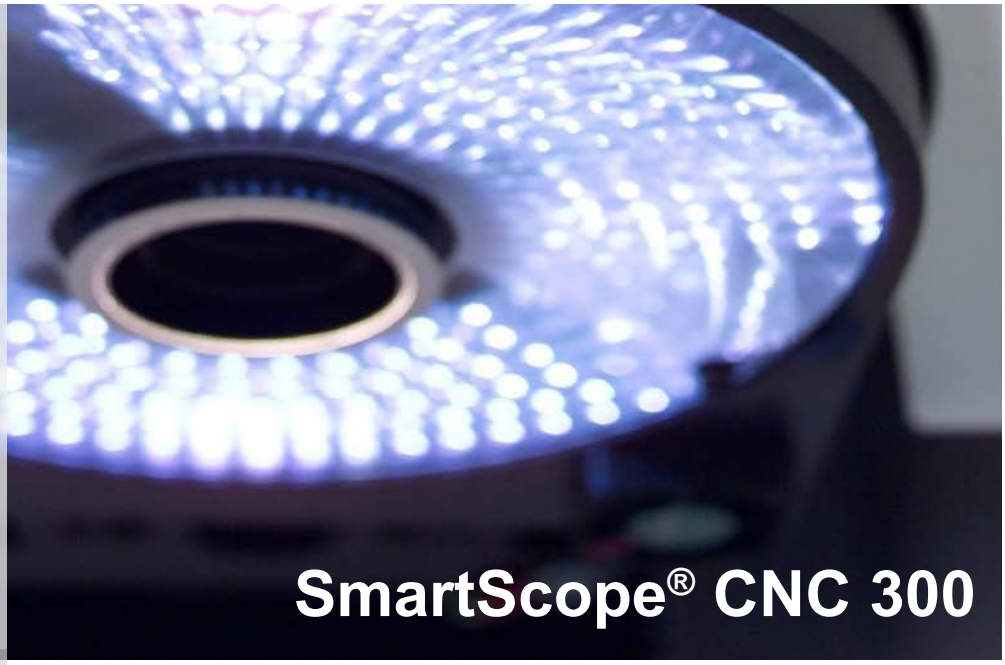

SmartScope® CNC 300

- **Eingebaute Genauigkeit –** Patentierte† „Hebebrücken“-Bauweise schließt übliche Konstruktionsfehler aus.
- **Präzisionsoptik –** Hochwertige AccuCentric® Zoomlinse, kalibriert sich automatisch nach jeder Änderung der Zoomstellung
- **Hervorragende Beleuchtung für optimale Videomessungen –** Durchlicht-, TTL- und SmartRing™-Beleuchtung ermöglichen die optimale Ausleuchtung der Werkstücke aus allen Winkeln
- **Vielseitigkeit durch Multisensor-Technologie –** Wahlweise mit Tastsensor, Laser- und Mikrosensoren

Achse	Verfahrweg (mm)
X-Achse	300
Y-Achse	300
Z-Achse	250

Leistungsstarkes Multisensor-Messsystem in kompakter Tischbauweise

Abbildung mit optionalem Tastsensor und MicroTheatTM-Drehtisch, sowie QVI TTL-Laser

SmartScope® CNC 300

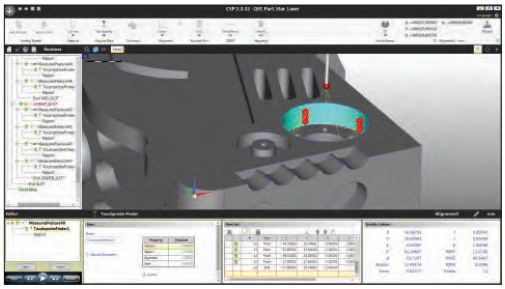

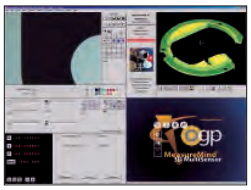

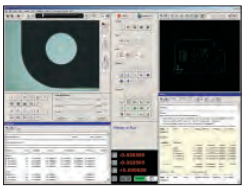

Wählen Sie die QVI Mess-Software aus, die am Besten zu Ihren Anforderungen passt — 3D CAD-basiertes ZONE3®, MeasureMind® 3D oder Measure-X®.

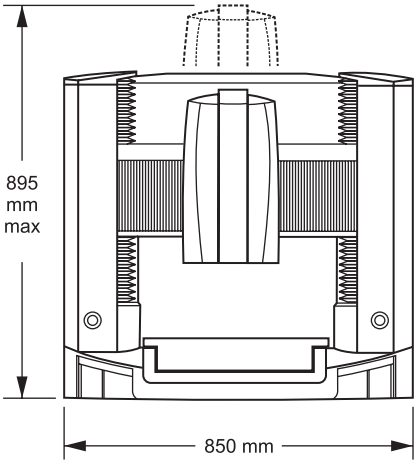

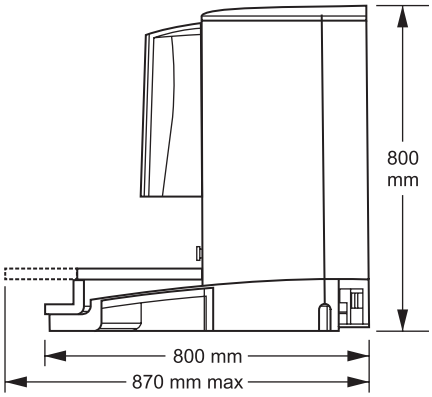

Gewicht ohne Verpackung: 160 kg
Gewicht mit Verpackung: 340 kg

	Standard	Optional
XYZ-Verfahrweg	300 x 300 x 250 mm	
XYZ-Massstabsauflösung	0.1 µm, mit Doppelmassstäben in der Z-Achse	
Antriebssystem	DC Servomotoren mit 4-Achsen-Steuerung (X, Y, Z, Zoom) und tragbarem Multifunktions-Joystick von QVI	
Arbeitstisch	Hart eloxiert, mit Befestigungsbohrungen, auswechselbare Glasscheibe, 30 kg zulässiges Werkstückgewicht	
Drehtisch		Miniatur Servo-Drehtisch (MSR), MicroTheta-Drehtisch (MTR)
Optik*	Automatisch kalibrierender AccuCentric® Zoom, motorbetrieben; 1.0x - Vorsatzobjektiv	**Vorsatzlinsen für 1.0x Vorsatzobjektiv:** 0.5x, 0.75x, 1.5x und 2.0x **Vorsatzobjektive:** 2.5x, 5.0x; **Vorsatzlinsen für TTL-Laser:** 2.0x und 5.0x **Sonstiges:** LED-Gitterprojektor für Autofokus, Laservorbereitung (inklusive Laserpointer)
Bildfeldgrº Çe (Bereich)	8.0 mm x 6.00 mm (niedrige Vergrößerung) 0.90 mm x 0.68 mm (hohe Vergrößerung)	14.6 mm x 10.9 mm (1.0x Vorsatzobjektiv, 0.5x Vorsatzlinse) bis 0.19 mm x 0.14 mm (5.0x Vorsatzobjektiv)
Arbeitsabstand	64 mm	bis zu 97 mm (1.0x Vorsatzobjektiv, 0.5x Vorsatzlinse)
Beleuchtung	LED-Durchlicht, LED-Auflicht (weiÇ), SmartRing™ LED-Ringbeleuchtung mit 8 Sektoren und 8 Ringen (weiÇ)	Flexible SmartRing™ LED-Ringbeleuchtung für optische Konfigurationen mit hohen Arbeitsabständen SmartRing™ LED-Ringbeleuchtung mit roten oder grünen LED's
Kamera	Hochauflösende digitale Farbkamera	
Bildverarbeitung	Verarbeitung von bis zu 256 Graustufen mit 10:1 Subpixel-Auflösung	
Sensoroptionen**		**Taktil:** TP20/200 3D-Taster, SP25 - messendes Tastsystem, Federtaster™ **Berührungslos:** Through-The-Lens (TTL) Laser (Mit 2x-Vorsatzlinse),
Controller	Auf MS Windows®-Basis, mit modernstem Prozessor sowie Onboard-Ports für Netzwerk und Kommunikation	
Controller-Zubehörpaket		Ein oder zwei 24" LCD-Flachbildschirme, Tastatur, 3-Tasten-Maus (oder vom Benutzer selbst beigestellt)
Software	• Auswahl: ZONE3 Express, Measure-X oder MeasureMind 3D - Messsoftware • QVI Portal	**Mess-Software (Online+Offline)**: ZONE3 Prime/Pro, Zone3 I++ **Auswerte-Software:** MeasureFit® Plus, SmartFit® 3D, SmartProfile®, QC-Calc.SPC **Werker-Selbstkontrolle:** SMARTSCS (FDA, Palettenprüfung, QDAS-Ausgabe u.a.)
Elektrischer Anschluss	100-120 VAC oder 200-240 VAC, 50/60 Hz, 1 Phase, 700 W	
Arbeitstemperatur, sicherer Betrieb	15-30 °C	
Umgebungsspezifikationen	Temperatur 18–22 °C, stabil bis ±1 °C / Stunde; 30–80 % relative Luftfeuchtigkeit; max. Bodenschwingung <0,001 g unter 15 Hz	
XYZ Messgenauigkeit Volumen		E_3 = (3.8 + 5L/1000) µm (benötigt QVI 3D-Messsoftware)
XY Messgenauigkeit Ebene	E_2 = (1.8 + 5L/1000) µm	
Z Messgenauigkeit Linear	E_1 = (3.4 + 5L/1000) µm	E_1 = (2.4 + 5L/1000) µm (benötigt optionalen TTL-Laser oder Taster)

Die Genauigkeit wird mit einem von QVI entwickelten Verfahren ermittelt, bei dem "L"die gemessene Länge in "L" in Millimetern darstellt. Die angegebenen Messgenauigkeiten gelten für ein thermisch stabiles System, welches unter den Bedingungen der "Arbeitstemperatur" betrieben wird. Alle Angaben zur optischen Genauigkeit werden bei maximaler optischer Vergrößerung ermittelt, sofern nicht anders angegeben. Die XY-Genauigkeiten beziehen sich auf Messungen innerhalb der Standard-Messebene mit einem Werkstückgewicht von maximal 5 kg. Die Standard-Messebene ist eine Ebene, die sich innerhalb von 25 mm über der Arbeitstischoberfläche befindet. In Abhängigkeit von der Lastverteilung kann die erreichbare Genauigkeit bei maximaler Last abweichen.
*Objektive und Vorsatzlinsen können manuell getauscht werden, um die Vergrößerung oder den Arbeitsabstand zu ändern. **SP25 erfordert ZONE3. Federtaster erfordert ZONE3 oder MeasureMind 3D

QVI ogp **Confidence.** When Results Matter.™

World Headquarters: Rochester, NY, USA • 585.544.0400 • www.ogpnet.com
OGP Shanghai Co, Ltd: Shanghai, China
86.21.5045.8383/8989 • www.smartscope.com.cn
OGP Messtechnik GmbH: Hofheim-Wallau, Germany
49.6122.9968.0 • www.ogpmesstechnik.de
Optical Gaging (S) Pte Ltd: Singapore • 65.6741.8880 • www.smartscope.com.sg

© 2020 Quality Vision International Inc. Specifications subject to change without notice. All rights reserved. Trademarks are the properties of their respective owners.
Export of this product is controlled under U.S. Export Regulations. An Export License may be required for deliveries or re-export outside the United States. Part Number 790829-1019