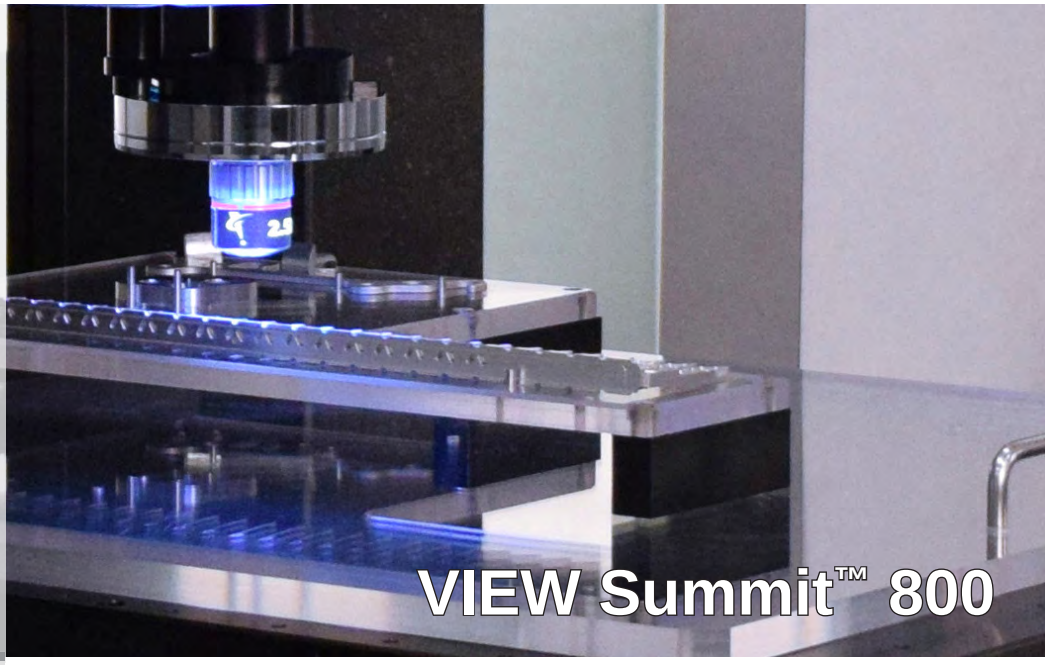

VIEW Summit™ 800

Hochgenaues Messsystem für sehr große Teile

Die VIEW Summit 800 ermöglicht hohe Genauigkeit- und Messgeschwindigkeit mit einem großen Messvolumen. Die XY-Verfahrgeschwindigkeiten von bis zu 300mm/s (mit den optionalen flüssiggekühlten Linearmotoren) gewährleisten einen hohen Messdurchsatz im Produktions-bereich.

Die VIEW Summit 800 eignet sich ideal zum Messen großer Teile wie Schablonen, Flachbildschirmen, geätzten Teilen, Maskenmustern sowie Gruppen von kleineren Teilen in einem Nutzen oder Nest.

- Hochpräzises optisches System mit einfacher oder doppelter Vergrößerung und Festoptik
- Erweiterte Bildverarbeitung für hohe Geschwindigkeit, Genauigkeit und Präzision
- Auswahlmöglichkeiten an leistungsstarker Messsoftware und Datenanalyse-Werkzeugen

Achse	Verfahrweg (mm)
X-Achse	800
Y-Achse	820
Z-Achse	150

VIEW Summit™ 800

Messsoftware:

- VIEW Mess-Software (VMS)
- Optional: Elements® - Messsoftware
- Optional: Measure-X® - Messsoftware

Optionale Software-Module:

- Area Multi-Fokus (AMF)
- Extended Depth of Field Image (EDFI)
- Continuous Image Capture (CIC)
- Advanced Image Processing
- COM and Custom UI
- MeasureFit® Plus
- SmartProfile® GD&T-Auswertung
- VMS Offline image processing workstation

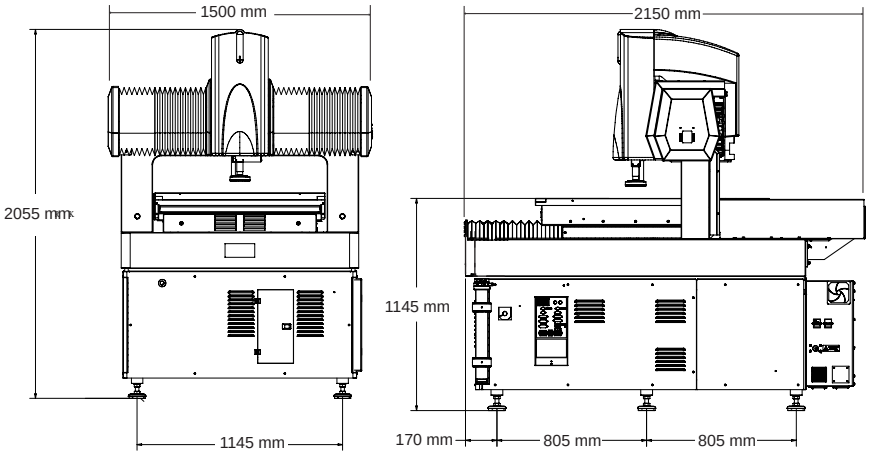

Gewicht ohne Verpackung: 2570 kg; Gewicht mit Verpackung 2675 kg

	Standard		Optional		
XYZ-Verfahrweg (mm)	800 x 820 x 150		800 x 820 x 300		
XYZ-Massstabsauflösung	0.1µm		0.05 µm (Null-Ausdehnungs-Massstäbe[1])		
Antriebssystem	DC Servo-Motoren, X,Y,Z		Flüssigkeitsgekühlte lineare XY-Motorantriebe inkl.0.05 µm Null-Ausdehnungs-Massstäben		
Werkstückgewicht (Max.)	75 kg				
Optik	Festoptik mit einer Vergrößerung, vorinstalliertem Tubus und wechselbaren Objektiven		Festoptik mit zwei unterschiedlichen Vergrößerungen und wechselbaren Objektiven		
Tubus (vorinstalliert)	VIEW 1X - Tubus		VIEW 2X - Tubus (Ausschließlich bei Festoptik mit einer Vergrößerung. Bildfeldgröße ändert sich durch Installation des 2X - Tubus)		
Standard-Festoptik	VIEW 2.5X	FOV (mm) 2.78 x 2.07	VIEW 2.5X (DMO)	FOV (mm) Niedrig: 2.78 x 2.07 FOV (mm) Hoch: 0.64 x 0.48	
Optionale Festoptiken (Austausch durch den Kunden möglich)			Lens Option	Bildfeldgröße (mm) - Single	Bildfeldgröße (mm) - Dual
			VIEW 0.8X	8.34 x 6.23	Niedrig: 8.34 x 6.23 Hoch: 1.91 x 1.43
			VIEW 1X	6.46 x 4.82	Niedrig: 6.46 x 4.82 Hoch: 1.59 x 1.19
			VIEW 5X	1.35 x 1.01	Niedrig: 1.35 x 1.01 Hoch: 0.31 x 0.23
			VIEW 10X	0.69 x 0.52	Niedrig: 0.69 x 0.52 Hoch: 0.16 x 0.12
			VIEW 25X	0.28 x 0.21	Niedrig: 0.28 x 0.21 Hoch: 0.06 x 0.05
Kamera	Hochauflösende digitale S/W-Kamera		Unterschiedliche Kamerakonfigurationen auf Anfrage erhältlich		
Beleuchtung	Programmierbare LED - Beleuchtung für koxiales Auflicht, Durchlicht und Mehrfarb-LED-Ringlicht mit motorischer Verstellung zur Änderung der Einfallwinkel		Gitterprojektor für Autofokus		
Sensoroptionen			Through-the-lens (TTL) - Laser Weisslichtsensor™		
Messmethoden	High Speed Move And Measure (MAM) - Bewegen und Messen		Continuous Image Capture (CiC) - Messen während der Bewegung (Stroboskopbeleuchtung)		
Controller	Auf MS Windows®-Basis, mit modernstem Prozessor sowie Onboard-Ports für Netzwerk und Kommunikation				
Controller-Zubehörpaket	Tragbarer Multifunktions-Joystick von QVI mit 3-Achsensteuerung und Bedienelementen für die Beleuchtung		Ein oder zwei 24" LCD-Flachbildschirme, Tastatur, 3-Tasten-Maus (oder vom Benutzer selbst beigestellt) View/OGP platzsparende Workstation mit und ohne Monitorhalterungen		
Elektrischer Anschluss	100 - 120 VAC oder 200 - 240 VAC, 50/60 Hz, 1 Phase, 2000 W				
Arbeitstemperatur	15-30 °C				
Umgebungsspezifikationen	Temperatur 18-22 °C, stabil bis ±1 °C / Stunde, 30-80% relative Luftfeuchtigkeit; max. Bodenschwingung <0.001g unter 15 Hz				
XY Messgenauigkeit Ebene	E_2: (2.0+5L/1000) µm[1,2,3,4,5,6]				
Z Messgenauigkeit Linear	E_1: (1.8+5L/1000) µm[1,2,5,6]		E_1: (1.5+5L/1000) µm[1,2,5,6] (benötigt TTL-Laser und 5X - Vorsatzlinse)		
Hinweise	1 Wobei L = die Messlänge in mm ist. Gilt für ein thermisch stabiles System unter den oben genannten Umgebungsspezifikationen. Maximale Temperaturänderungsrate 1 °C/Stunde. Maximaler Temperaturgradient 1 °C/Meter. Wenn das System mit den optionalen "Null-Ausdehnungs-Massstäben" ausgestattet ist, gelten alle Spezifikationen bei 20 °C Kalibriernormal - Temperatur. | 2. Bei gleichmäßig verteilter Last bis 5 kg. Abhängig von der Lastverteilung kann die Genauigkeit unter der Maximallast unter der Standardgenauigkeit liegen. | 3. Gemessen wird in der Standard-Messebene. Die Standard-Messebene ist eine Ebene innerhalb von 25 mm über der Werktisch-Oberfläche. | 4. Genauigkeitsstandards gelten für optische Standardkonfigurationen und optionalen optischen Konfigurationen mit 2.5X oder höher. | 5. E_1 Z und E_2 XY - Genauigkeitsstandards sind in der QVI Publikation Nummer 790762 beschrieben. | 6. Genauigkeitsspezifikationen gelten nicht im "Continuous Image Capture (CiC)" - Modus.				

Phone: (480) 295-3150 • (877) 767-VIEW (8439)
Fax: (480) 889-9059
info@viewmm.com
www.qvii.com/VIEW

©2020 Quality Vision International Inc. Specifications subject to change without notice. All rights reserved. Trademarks are the properties of their respective owners.
Export of this product is controlled under U.S. Export Regulations. An Export License may be required for deliveries or re-export outside the United States. Part Number 799003-0318