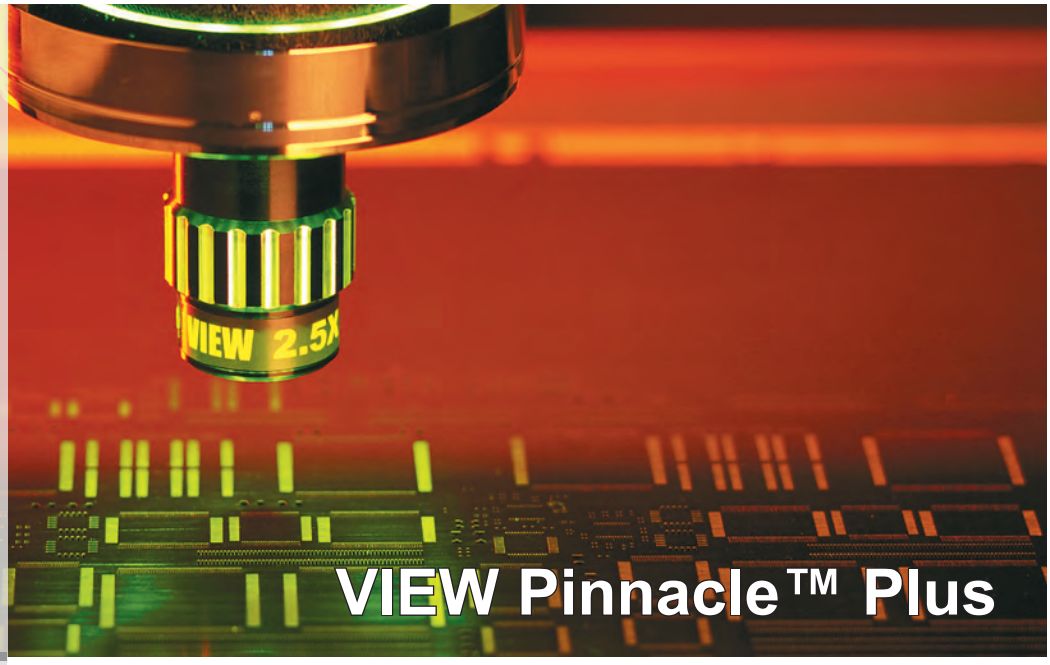

VIEW Pinnacle™ Plus

Dimensionales Messsystem mit ultrahoher Genauigkeit

Die VIEW Pinnacle Plus from QVI® hebt die Pinnacle-Leistung auf die nächste Stufe.

Pinnacle Plus verfügt über eine stabile Granitbasis und einen Hochleistungs-Autofokus, um die höchstmögliche Genauigkeit an mikroelektronischen Teilen und Baugruppen zu erreichen.

Zeitgemäße Linearmotoren bieten die schnellsten und besten Einsatzmöglichkeiten für den sicheren Betrieb in Messräumen, Reinräumen und der Fertigung.

- Überdimensionierte Granitbasis für thermische und mechanische Stabilität
- Hochleistungs-Autofokus
- Erweiterte Bildverarbeitung für hohe Geschwindigkeit, Genauigkeit und Präzision

Achse	Verfahrweg (mm)
X-Achse	250
Y-Achse	150
Z-Achse	50

VIEW Pinnacle™ Plus

Messsoftware:

- VIEW Mess-Software (VMS)
- Optional: Elements® - Messsoftware
- Optional: Measure-X® - Messsoftware

Optionale Software-Module:

- Area Multi-Fokus (AMF)
- Extended Depth of Field Image (EDFI)
- Continuous Image Capture (CIC)
- Advanced Image Processing
- COM and Custom UI
- MeasureFit® Plus
- SmartProfile® GD&T-Auswertung
- VMS Offline image processing workstation

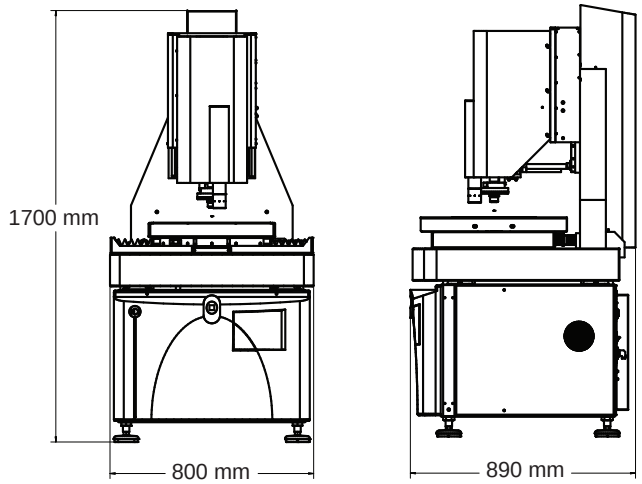

Gewicht ohne Verpackung: 635 kg; Gewicht mit Verpackung 771 kg

	Standard		Optional	
XYZ-Verfahrweg (mm)	250 x 150 x 50			
XYZ-Massstabsauflösung	X,Y - 0.05µm, Null-Ausdehnungs-Massstäbe[1] Z - 0.01µm, Null-Ausdehnungs-Massstäbel[1]			
Antriebssystem	Flüssigkeitsgekühlte lineare Motorantriebe, XY; DC-Servomotor, Z			
Werkstückgewicht (Max.)	25 kg			
Arbeitsabstand	Variabel 25 - 150 mm			
Optik	Festoptik mit einer Vergrößerung, vorinstalliertem Tubus und wechselbaren Objektiven			
Tubus (vorinstalliert)	VIEW 1X - Tubus		VIEW 2X - Tubus	
Festoptiken (Austausch durch den Kunden möglich)	Festoptik	FOV (mm)	Festoptik	FOV (mm) mit 1X - Tubus
	VIEW 2.5X - Standard	3.68 x 3.09	VIEW 0.8X	11.51 x 9.64
			VIEW 1X	9.21 x 7.71
			VIEW 5X	1.84 x 1.54
			VIEW 10X	0.92 x 0.77
			VIEW 25X	0.37 x 0.31
Kamera	5.0 megapixel, 2/3 inch, Hochauflösende digitale S/W-Kamera			
Beleuchtung	Programmierbare LED - Beleuchtung für koxiales Auflicht, Durchlicht und Mehrfarb-LED-Ringlicht mit motorischer Verstellung zur Änderung der Einfallwinkel			
Sensoroptionen			Through-the-lens (TTL) - Laser Weisslichtsensor™	
Messmethoden	High Speed Move And Measure (MAM) - Bewegen und Messen		Continuous Image Capture (CIC) - Messen während der Bewegungf (Strob.)	
Controller	Auf MS Windows®-Basis, mit modernstem Prozessor sowie Onboard-Ports für Netzwerk und Kommunikation			
Controller-Zubehörpaket	Tragbarer Multifunktions-Joystick von QVI mit 3-Achsensteuerung und Bedienelementen für die Beleuchtung		Ein oder zwei 24" LCD-Flachbildschirme, Tastatur, 3-Tasten-Maus (oder vom Benutzer selbst beigestellt) View/OGP platzsparende Workstation mit und ohne Monitorhalterungen	
Elektrischer Anschluss	100 - 120 VAC or 200 - 240 VAC, 50/60 Hz, 1 phase, 1500 W			
Arbeitstemperatur	15-30 °C			
Umgebungsspezifikationen	Temperatur 18-22 °C, stabil bis ±1 °C / Stunde, 30-80% relative Luftfeuchtigkeit; max. Bodenschwingung <0.001g unter 15 Hz			
XY Messgenauigkeit Ebene	E_2: (1.0+5L/1000) µm[1,2,3,4,5,6]			
Z Messgenauigkeit Linear	E_1: (1.0+5L/1000) µm[1,2,5,6]		E_1: (0.5+5L/1000) µm[1,2,5,6] (benötigt Weisslichtsensor oder 10X Objektiv	
Hinweise	1 Wobei L = die Messlänge in mm ist. Gilt für ein thermisch stabiles System unter den oben genannten Umgebungsspezifikationen. Maximale Temperaturänderungsrate 1 °C/Stunde. Maximaler Temperaturgradient 1 °C/Meter. Wenn das System mit den optionalen "Null-Ausdehnungs-Massstäben" ausgestattet ist, gelten alle Spezifikationen bei 20 °C Kalibriernormal - Temperatur. | 2. Bei gleichmäßig verteilter Last bis 5 kg. Abhängig von der Lastverteilung kann die Genauigkeit unter der Maximallast unter der Standardgenauigkeit liegen. | 3. Gemessen wird in der Standard-Messebene. Die Standard-Messebene ist eine Ebene innerhalb von 25 mm über der Werktisch-Oberfläche. | 4. Genauigkeitsstandards gelten für optische Standardkonfigurationen und optionalen optischen Konfigurationen mit 2.5X oder höher. | 5. E_1 Z und E_2 XY - Genauigkeitsstandards sind in der QVI Publikation Nummer 790762 beschrieben. | 6. Genauigkeitsspezifikationen gelten nicht im "Continuous Image Capture (CiC)" - Modus.			

Phone: (480) 295-3150 • (877) 767-VIEW (8439)
Fax: (480) 889-9059
info@viewmm.com
www.qvii.com/VIEW

©2020 Quality Vision International Inc. Specifications subject to change without notice. All rights reserved. Trademarks are the properties of their respective owners.
Export of this product is controlled under U.S. Export Regulations. An Export License may be required for deliveries or re-export outside the United States. Part Number 799002-0318